UA

Інфрачервоний датчик руху **e.sensor.pir.09**
Керівництво з експлуатації

1. Призначення

Інфрачервоні датчики руху серії **e.sensor.pir.09** призначені для автоматичного керування освітленням (охоронною сигналізацією, електроприладами) залежно від руху людей та інших об´єктів у зоні дії сенсору, а також залежно від рівня освітленості. Датчики застосовуються для контролю руху та економного використання електроенергії.

При появі рухомих об´єктів в зоні дії датчика, освітлення автоматично вмикається, а за відсутності руху через встановлений час вимикається.

Робота датчика базується на відстеженні рівня ІЧ-випромінювання в межах дії сенсору. В якості комутаційного елементу застосоване електромеханічне реле.

Виріб відповідає Технічним регламентам безпеки низьковольтного електричного обладнання та електромагнітної сумісності обладнання зокрема ДСТУ IEC 60947-5-2:2008, ДСТУ IEC 60947-5-7:2007.

2. Технічні характеристики

Найменування параметру	Значення
Номінальна напруга, В	230 ± 10 %
Номінальна частота, Гц	50
Рівень освітлення	3 - 2000 Люкс (регулюється)
Час затримки, с	10 с ± 3 с
Час затримки, макс.	7 хв ± 2 хв
Потужність, Вт, макс. (енергоощадні лампи)	300
Потужність, Вт, макс. (лампи розжарювання)	1200
Кут огляду	180°
Максимальна відстань до об´єкту руху	12 м (< 24 °С)
Робоча температура	-20...+40 °С
Вологість	< 93 %
Потужність споживання, Вт	0,5
Висота установлення, м	1,8 - 2,5
Швидкість руху об´єкту, м/с	0,6 - 1,5
Ступінь захисту	IP44

3. Габаритні розміри, мм

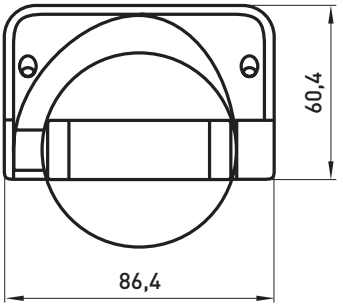

4. Комплектність

- Датчик руху — 1 шт.;
- Керівництво з експлуатації — 1 шт.;
- Кріплення — 1 шт.;
- Індивідуальна упаковка — 1 шт.

5. Монтаж та умови експлуатації

- Монтаж датчика повинен виконувати кваліфікований персонал, ознайомлений з даним керівництвом з експлуатації та маючий не нижче III-ї категорії допуск з ТБ.
- Перед монтажем датчика необхідно переконатися у відсутності зовнішніх його пошкоджень, а також у відповідності напруги мережі живлення і наявності захисного пристрою в ланцюзі (автоматичний вимикач або запобіжник).
- Перед монтажем датчика, електрична мережа повинна бути знеструмлена.
- Невідповідність параметрів електричної мережі, а також потужності навантаження вимогам керівництва з експлуатації може привести до виходу виробу з ладу.

Монтаж датчика в межах дії хімічно-активного середовища та легкозаймистих матеріалів заборонено.

Спосіб монтажу датчика — настінний. Висота монтажу від 1,8 до 2,5 метрів.

При монтажі датчика треба враховувати, що найбільшу чутливість датчик має при переміщенні рухомого об´єкту перпендикулярно променям зони сканування (див. Рис.).

Якщо об´єкт наближається по осі фронтального скануванняння, то його виявлення відбудеться із затримкою.

При виборі місця монтажу слід виключити із зони виявлення датчика об´єкти, які можуть призводити до його помилкових спрацьовувань згідно п. 7.3.

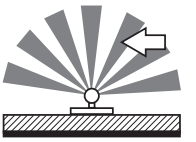

Максимальна чутливість

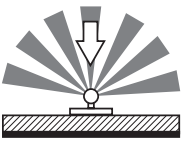

Мінімальна чутливість

5.1. Монтаж датчика

- Відкрутіть ґвинти;
- Зніміть кришку;
- Прикріпіть основу датчика до стіни (прожектору);
- Підключіть клемну колодку згідно схеми;
- Зберіть датчик в зворотній послідовності.

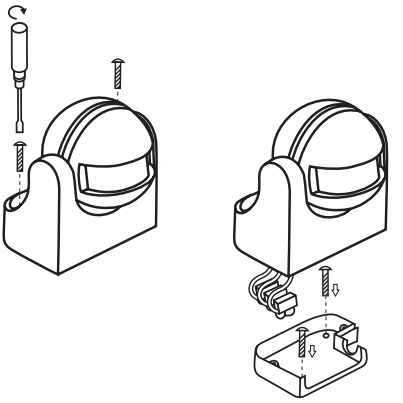

5.2. Схема підключення датчика

Під´єднання здійснюється до клемної колодки згідно схеми:
- коричневий провід — фаза (L);
- синій провід — нейтраль (N);
- червоний провід — навантаження (A).

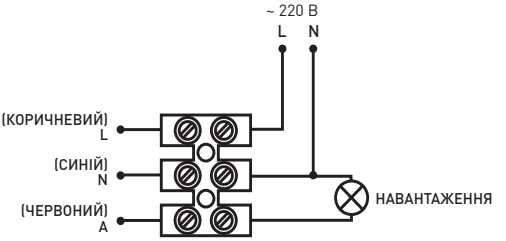

6. Перевірка пристрою

Після підключення і монтажу датчика слід перевірити його працездатність в наступній послідовності:

• Встановіть регулятор межі спрацьовування від рівня освітленості **«LUX, DAYLIGHT»** в положення максимальної освітленості. Регулятор часу відключення **«TIME»** встановіть в положення мінімального часу спрацьовування.

• Ввімкніть напругу живлення, при цьому відбудеться включення навантаження. За відсутності руху навантаження повинне відключитися протягом 30 с. При появі в зоні виявлення рухомих об'єктів, відбудеться повторне включення навантаження. Відключення навантаження повинне відбутися протягом 5 с після припинення руху.

• Встановіть регулятор **«LUX, DAYLIGHT»** в мінімальне положення. Датчик не повинен включати навантаження при освітленості вище встановлених значень. Закрийте лінзу датчика долонею або світлонепроникним предметом, при цьому повинне відбутися включення навантаження. Відключення навантаження повинне відбутися протягом 5 с при відсутності руху в зоні чутливості датчика.

7. Налаштування параметрів

7.1. Регулятор **«LUX, DAYLIGHT»** — встановлення межі спрацьовування залежно від рівня освітленості.
7.2. Регулятор **«TIME»** — встановлення часу відключення навантаження.
Всі параметри налаштування датчиків вибираються індивідуально.
7.3. Фактори, які можуть викликати помилкове включення датчика:
• близько розташовані вентилятори з обертовими лопастями;
• опалювальні прилади;
• проїжджаючий транспорт;
• дерева і чагарники від вітру;
• електромагнітні перешкоди від блискавки.

8. Умови експлуатації та зберігання

Температура повітря має бути в межах від -20...+40 °С. Відносна вологість не більше 50 % при високих та 93 % при низьких температурах.

Зберігання повинно здійснюватися в приміщеннях з природною вентиляцією при температурі навколишнього середовища від -40...+50 °С та відносної вологості до 70 %.

9. Гарантія виробника

Електротехнічна компанія E.NEXT-Україна гарантує відповідність інфрачервоного датчика руху **e.sensor.pir.09** вимогам **ДСТУ IEC 60947-1:2008, ДСТУ IEC 61000-6-2:2008, ДСТУ IEC 61000-6-4:2009** при дотриманні споживачем умов експлуатації та зберігання.

Гарантійний термін експлуатації — **2 роки**.

Дата продажу:

Підпис продавця:

060

Адреса постачальника:
Електротехнічна компанія E.NEXT-Україна
08132, Україна, Київська область, м. Вишневе,
вул. Київська, 27-А, буд. «В»,
тел.: +38 (044) 500 9000 (багатоканальний),
e-mail: info@enext.ua, www.enext.ua